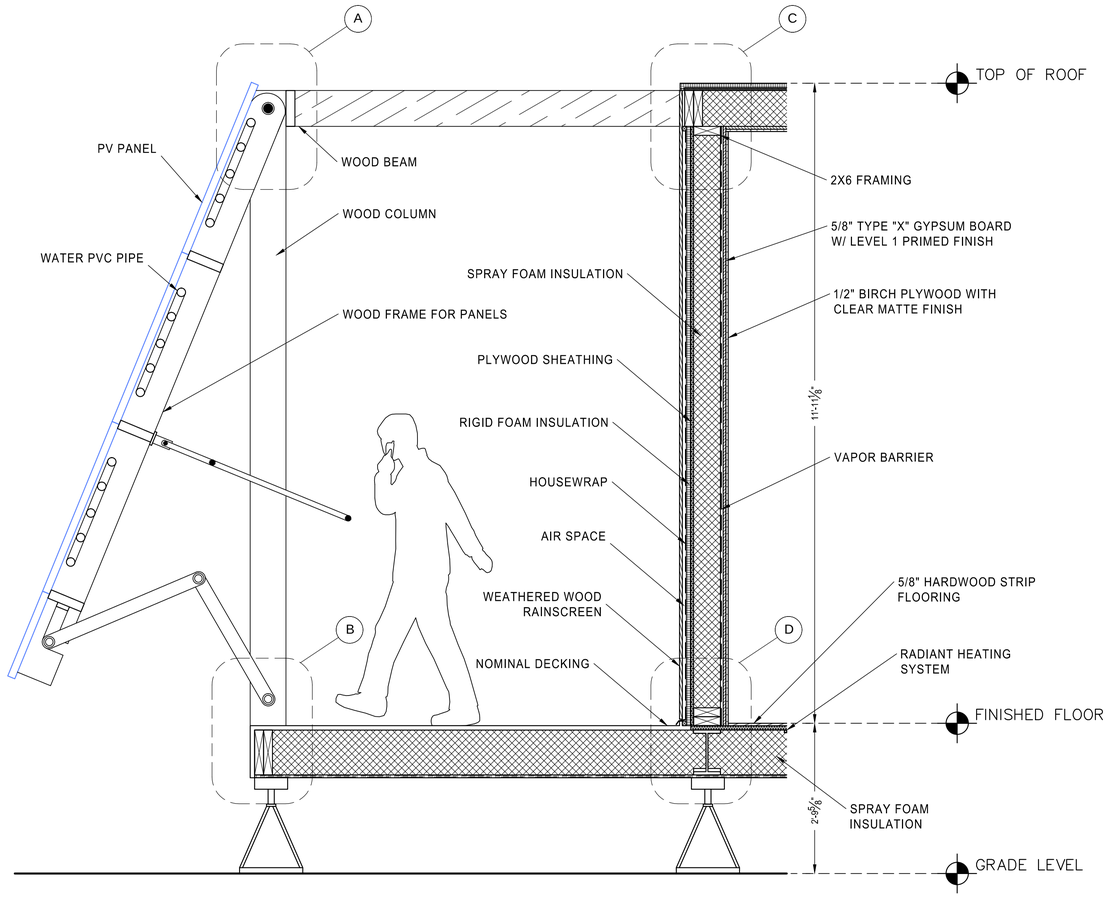

WALL SECTION
3/4" = 1'-0"

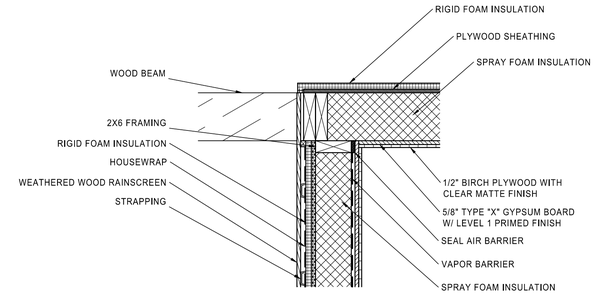

C WALL MEETS ROOF DETAIL
1" = 1'-0"

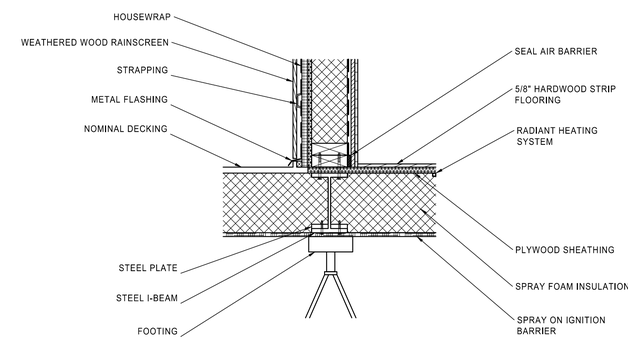

D WALL MEETS FLOOR DETAIL
1" = 1'-0"

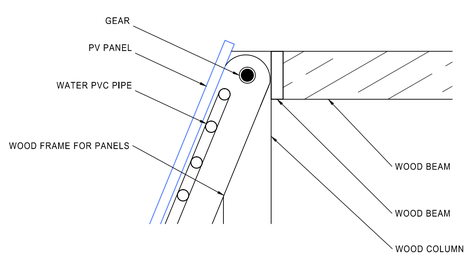

A PV FRAME DETAIL
1" = 1'-0"

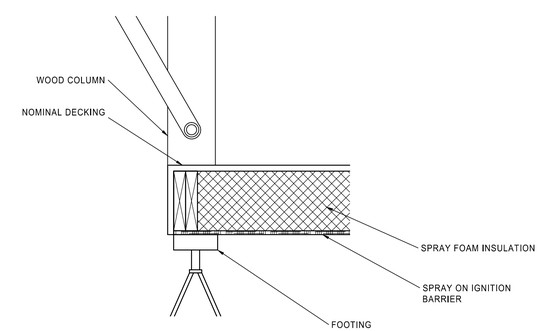

B DECK DETAIL
1" = 1'-0"

ARCH 3630
PROf.: APTEKAR
ASSIGNMENT 8

ETUDIES:
OLIVIER DE MARC

INGENIEUR:

MAITRE D'OEVRE:

MAITRE D'OUVRAGE:

AUTRE:

REVISION:

DATE	EMISSION

TIMBRE:

CARTE:

DESSIN:
DETAILS

PROJET NO.:
00

NOM DE FICHIER:

ECHELLE AM.: INDICATE

DESSIN NO.	AREA	PAGE
A-0		1 DE 1